Парма БС-130Э

Сборочные единицы и детали

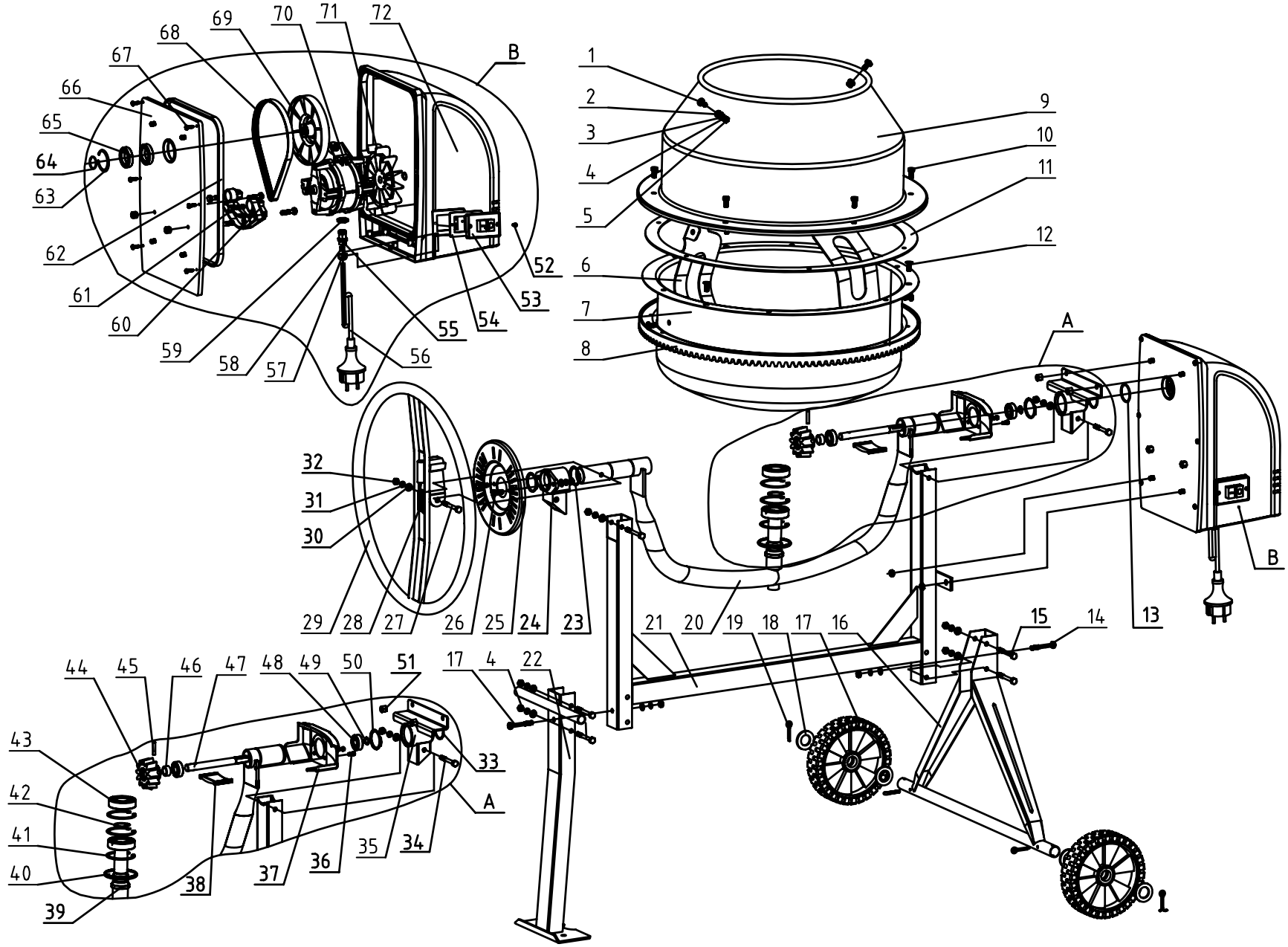

Парма БС-130Э

СПИСОК ДЕТАЛЕЙ

№	НАИМЕНОВАНИЕ	КОЛ-ВО
1	Болт М8х16	4
2	Прокладка	4
3	Шайба Ø8	4
4	Шайба Ø8	4
5	Гайка М8	4
6	Лопасть	2
7	Нижняя часть барабана	1
8	Зубчатый венец	1
9	Верхняя часть барабана	1
10	Болт М8х16	6
11	Прокладка	1
12	Болт М8х10	3
13	Кольцо	1
14	Болт М8х55	2
15	Болт М8х70	4
16	Опора задняя	1
17	Колесо	2
18	Шайба Ø27	4
19	Шплинт М5х40	4
20	Рама	1
21	Опора поперечная	1
22	Опора передняя	1
23	Кольцо Ø38	3
24	Подшипниковый узел передний	1
25	Панель стопорная	1
26	Болт М8х25	2
27	Болт М10х60	1
28	Пружина	1
29	Штурвал	1
30	Шайба 010	1
31	Шайба 010	1
32	Гайка М10	1
33	Кронштейн	1
34	Болт М8х65	2
35	Узел подшипниковый задний	1
36	Болт М6х12	2
37	Корпус задний	1
38	Крышка корпуса	1
39	Кольцо стопорное	1
40	Пыльник	1
41	Шайба стопорная Ø62	2
42	Шайба стопорная Ø30	2
43	Подшипник 6206	2
44	Шестерня коническая	1
45	Штифт Ø5х45	1
46	Втулка	1
47	Вал	1
48	Подшипник 6202	2
49	Кольцо стопорное Ø15	1
50	Кольцо стопорное Ø42	1
51	Гайка М8	2
52	Саморез8Т3.5х16	2
53	Выключатель	1
54	Прокладка	1
55	Втулка	1
56	Кабель питания с вилкой	1
57	Гайка	1
58	Уплотнитель	1
59	Гайка	1
60	Опора двигателя	1
61	Болт М8х30	3
62	Прокладка	1
63	Кольцо стопорное Ø47	2
64	Кольцо Ø30	2
65	Подшипник 6906	2
66	Площадка передняя	1
67	Саморез ST4.8х16	6
68	Ремень 6PJ-630	1
69	Шкив	1
70	Электродвигатель	1
71	Крыльчатка	1
72	Кожух блока	1